政策・業務体系（現行体系）

情報体系整理図

政策・業務体系（現行体系）	情報体系整理図	業務名						頁
		不動産登記業務						1

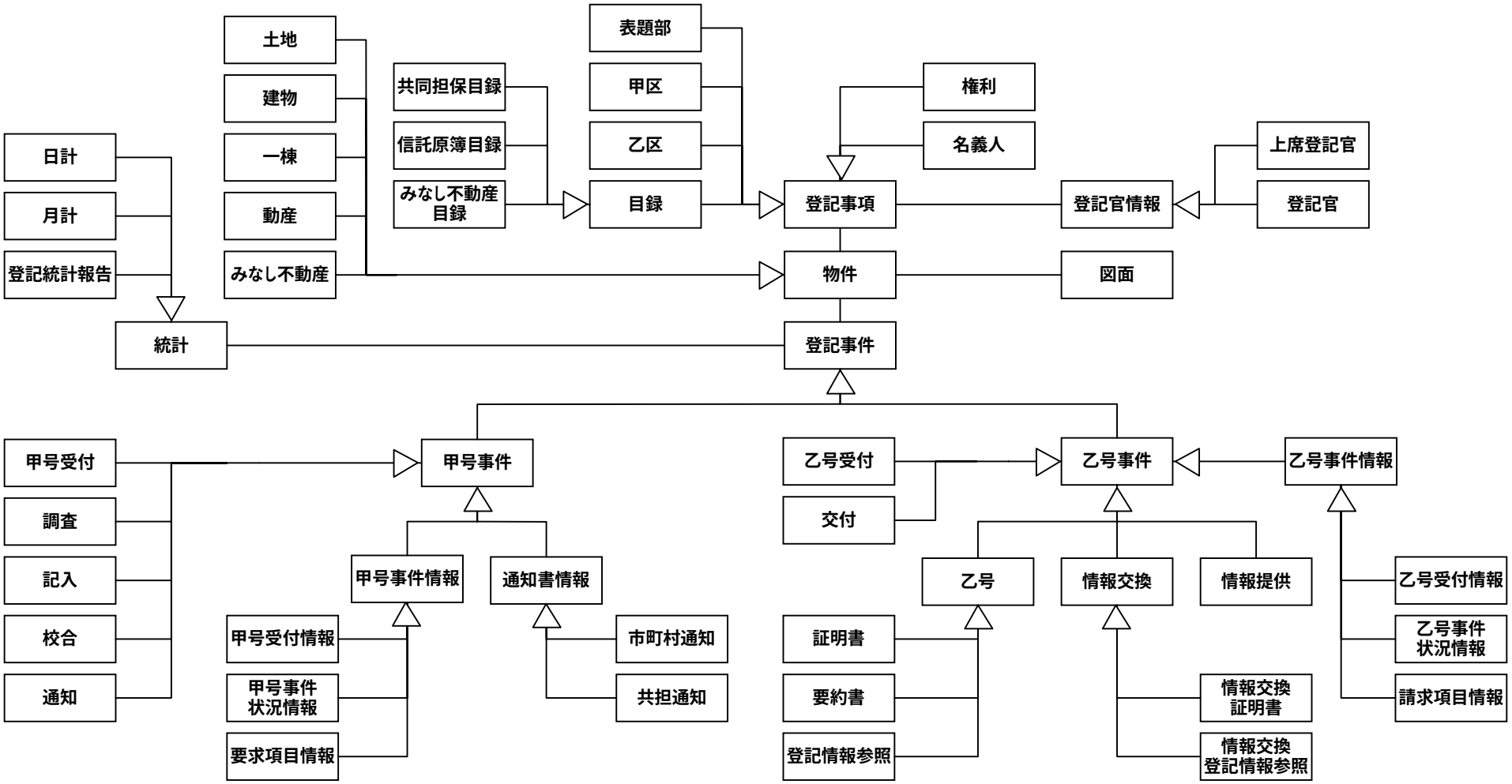

集合体　抽象化　関連

政策・業務体系（現行体系）	情報体系整理図	業務名						頁
		商業・法人登記業務						2

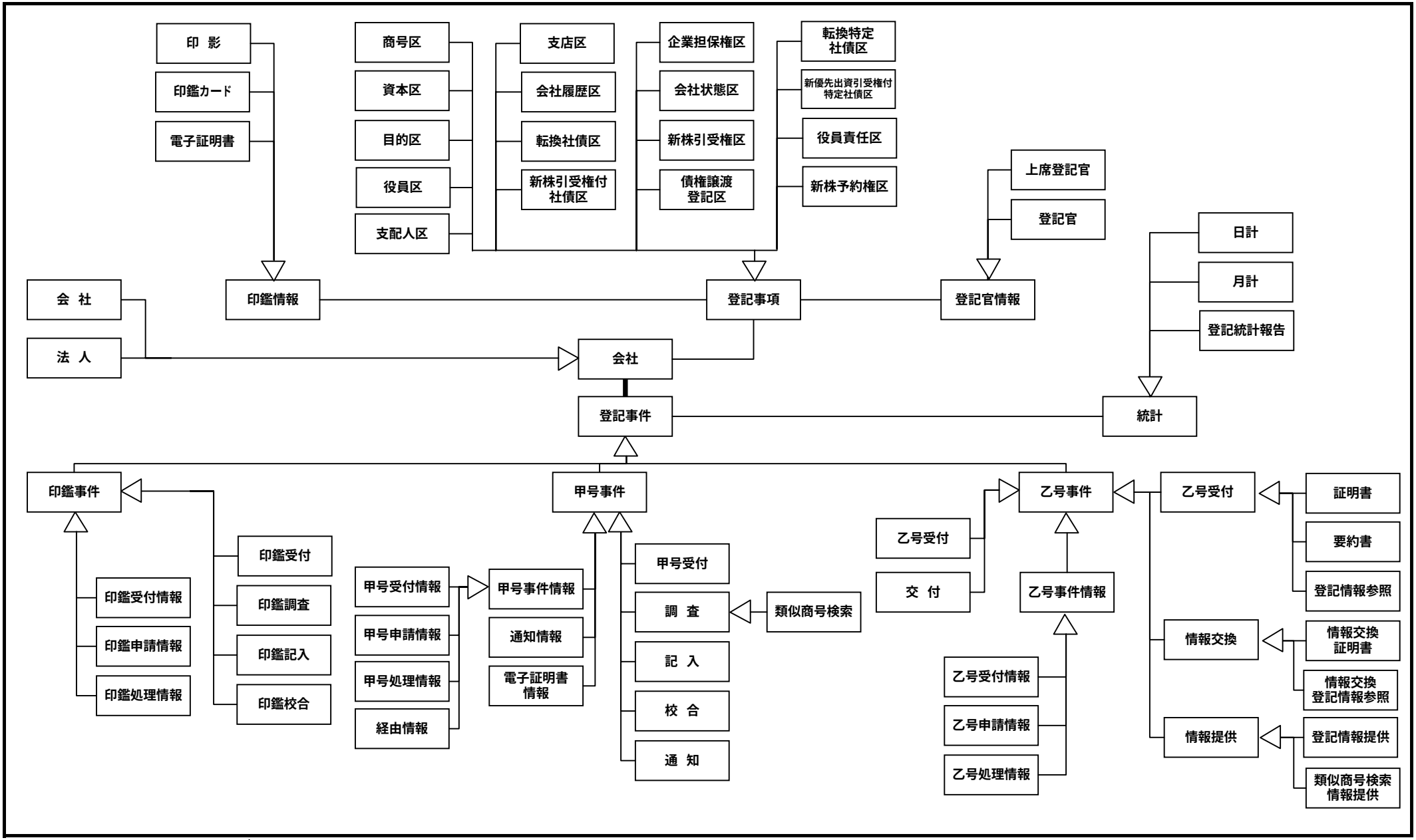

集合体　抽象化　関連