法　務　省　の　組　織　図

（令和７年４月１日現在）
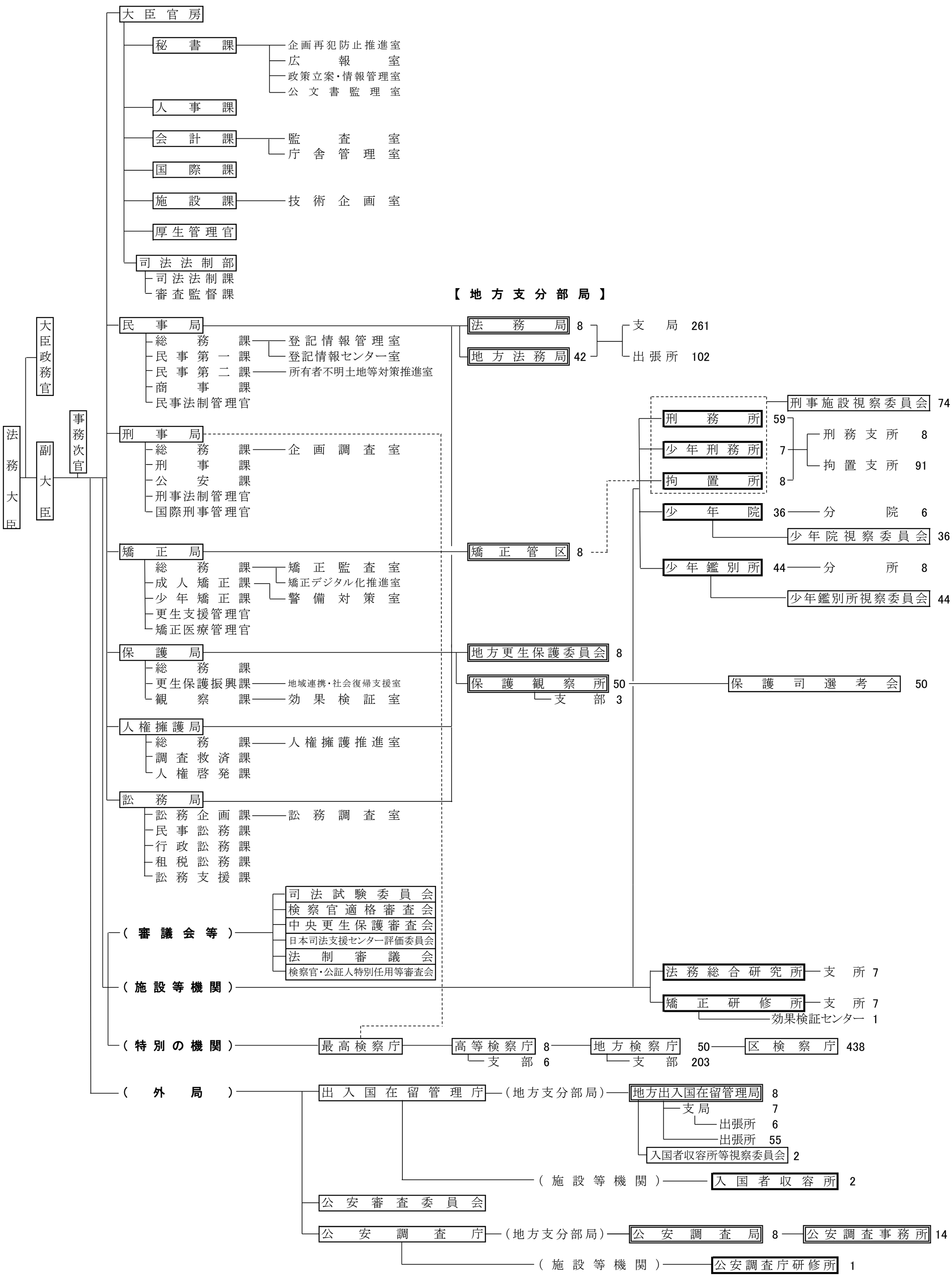
（注）機関名の次の数字は組織体の数を示しています。